gorenje

Einbauherd

BC7421AX

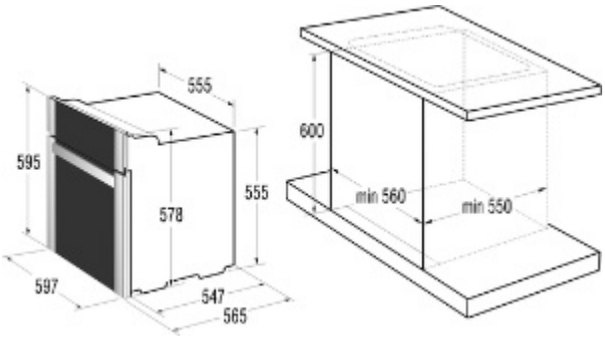

Kochstelle

Montageart:	Einbaugerät
Farbe Blende:	Edelstahl

Backofen

Eigenschaften/Design/Farbe:	Multifunktionsbackofen mit XL-Volumen - 65 l XL-Backfläche durch 46cm-Backofenbreite HomeMADE®-Backmuffe mit bogenförmiger Ofenkuppel Edelstahl-Rahmen Ergonomische Knebel und Griff Versenkbare Knebel Leicht aushängbare Backofentür Backofen mit EcoClean-Email emailiert Glas-/Metalltür
Typ Steuerung:	Sensorsteuerung
Zeitschaltuhr:	Elektronische Touch Control-Zeitschaltuhr mit Vorwahlautomatik und mitlaufender Temperaturanzeige (EPT+TD)
Backofenvolumen:	65 l

Grill variabel schaltbar
Ober-/Unterhitze,
Heißluft,
Auftauen mit Ventilator,
Unterhitze mit Ventilator,
Heißluft mit Unterhitze (Pizzastufe),
Singlegrill,
Großflächengrill,
Großflächengrill mit Ventilator,
AquaClean,
Grill
Luftabzug

Ausstattung

Backofenrost
Fettpfanne - emailliert und extra tief
Backblech(e)
Fettfilter
Seitengitter

Sicherheitssysteme

Türverglasung:	Cool Door Tür-Sicherheitsschalter
Kühlgebläse:	Kühlgebläse

Reinigungssystem

Integriertes Reinigungssystem: Hydrolyse - AQUA CLEAN
Abdeckung des Ventilators katalytisch beschichtet
Backofen mit Eko-Email emailliert

Technische Daten/Maße

Spannung:	230 V
Energieverbrauch konventionell:	0,87 kWh
Energieverbrauch Heißluft/Umluft:	0,79 kWh
Anschlusswert:	10400 W max
Geräuschpegel dB (A) re 1 pW:	46 dB(A)
Gerätemaß (B x H x T)::	59,7 × 59,5 × 56,5 cm
Einbaumaße:	56-56,8 × 60 × 55 cm
Maße des verpackten Geräts (B x H x T):	63,5 × 69,1 × 68 cm
Bruttogewicht:	35,3 kg
EAN-Nr.:	3838942520495